Схема Вега-1

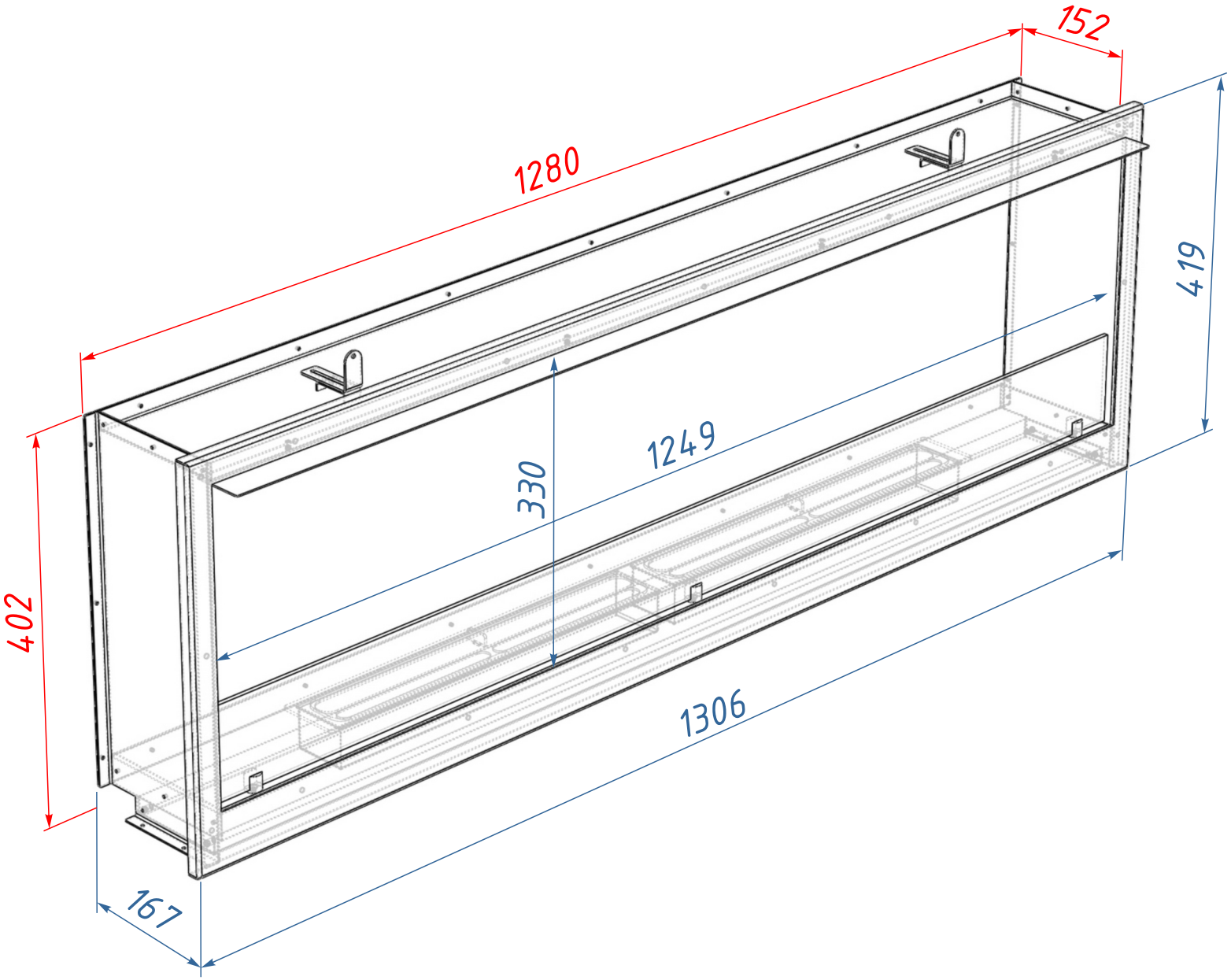

Ниша для Вега-1

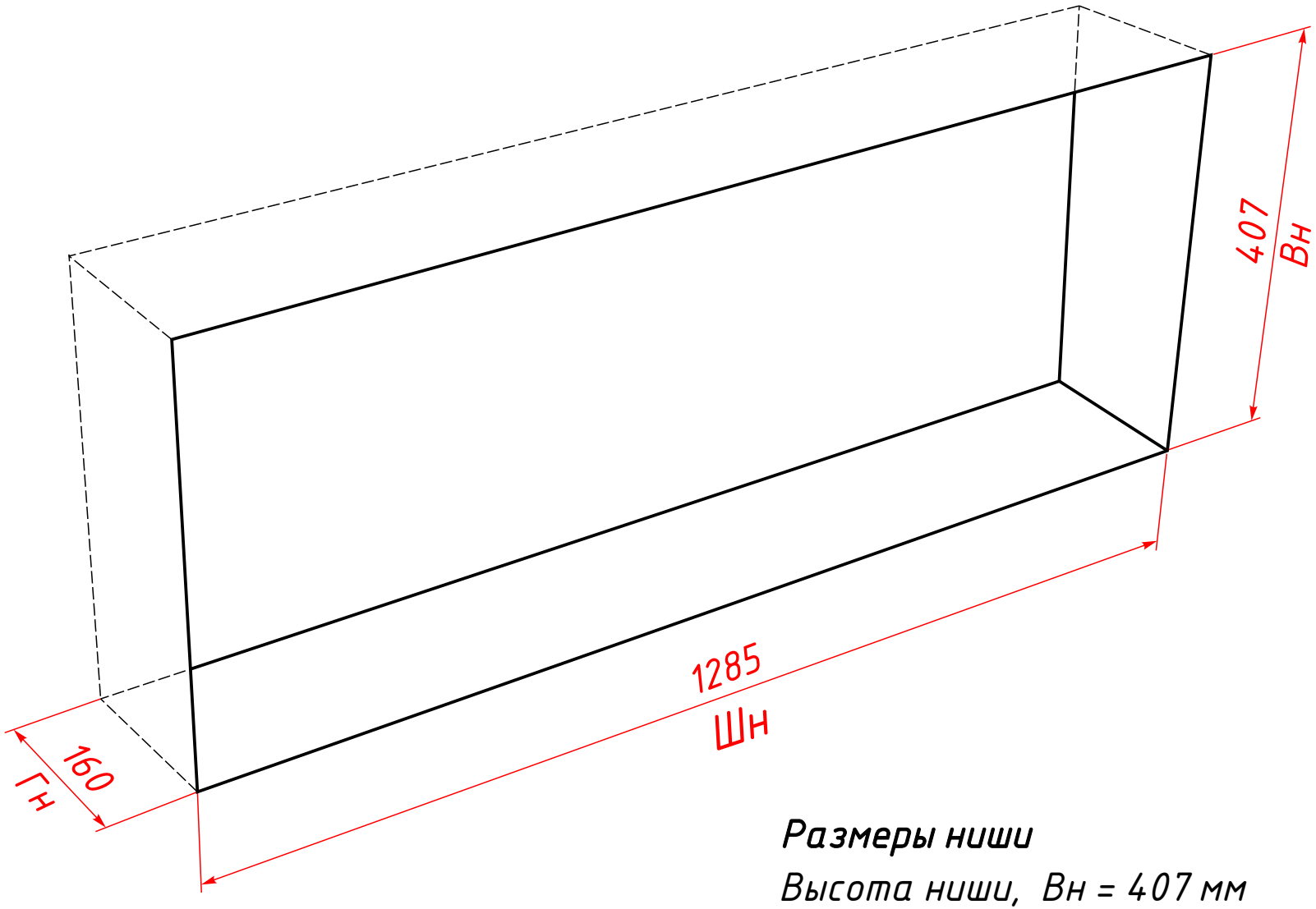

Размеры ниши

Высота ниши, Вн = 407 мм

Ширина ниши, Шн = 1285 мм

Глубина ниши, Гн = 160 мм