Схема ВБКУ-1500SR

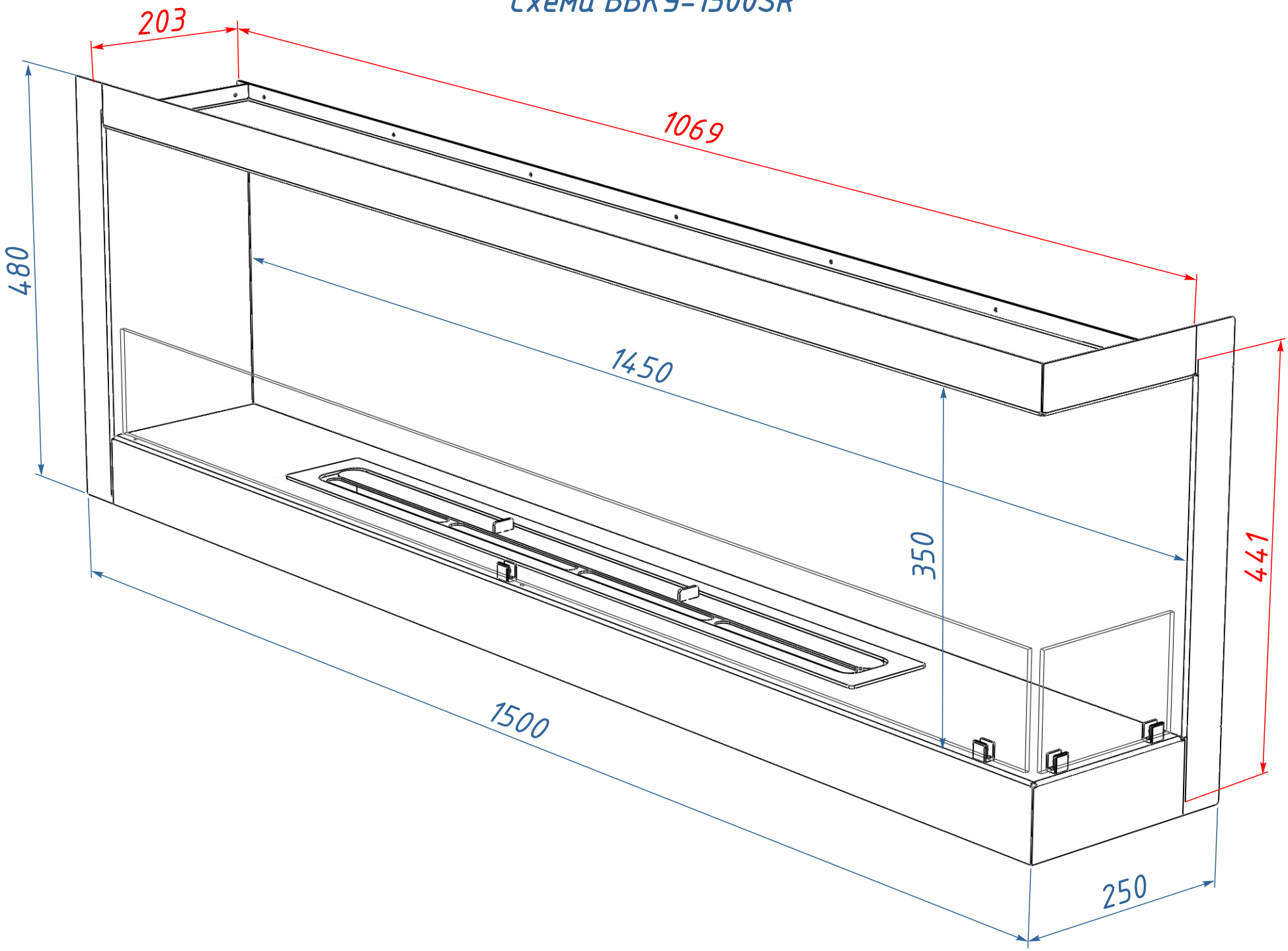

Ниша для ВБКУ-1500SR

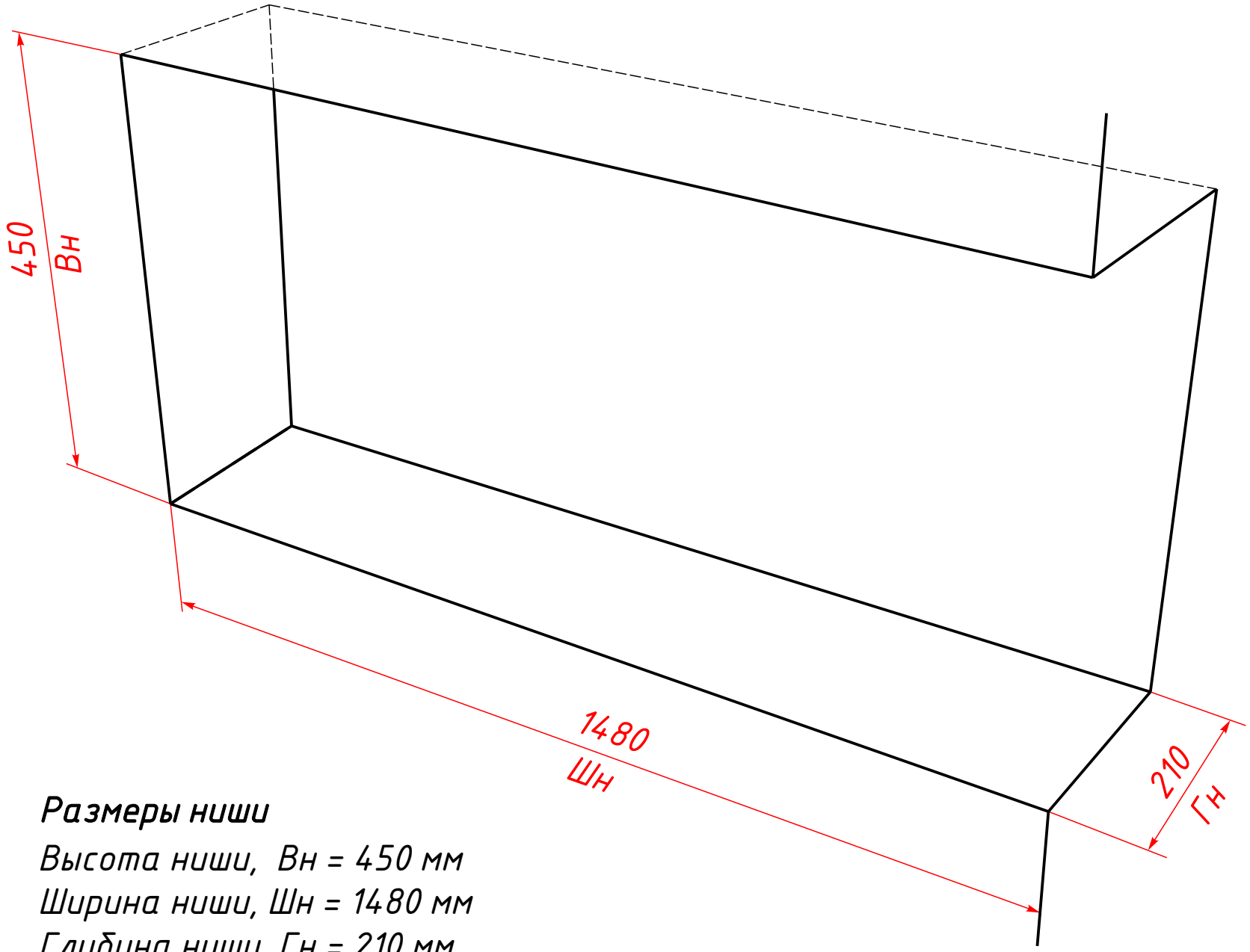

Размеры ниши

Высота ниши, Вн = 450 мм

Ширина ниши, Шн = 1480 мм

Глубина ниши, Гн = 210 мм