Схема ТБ-500М

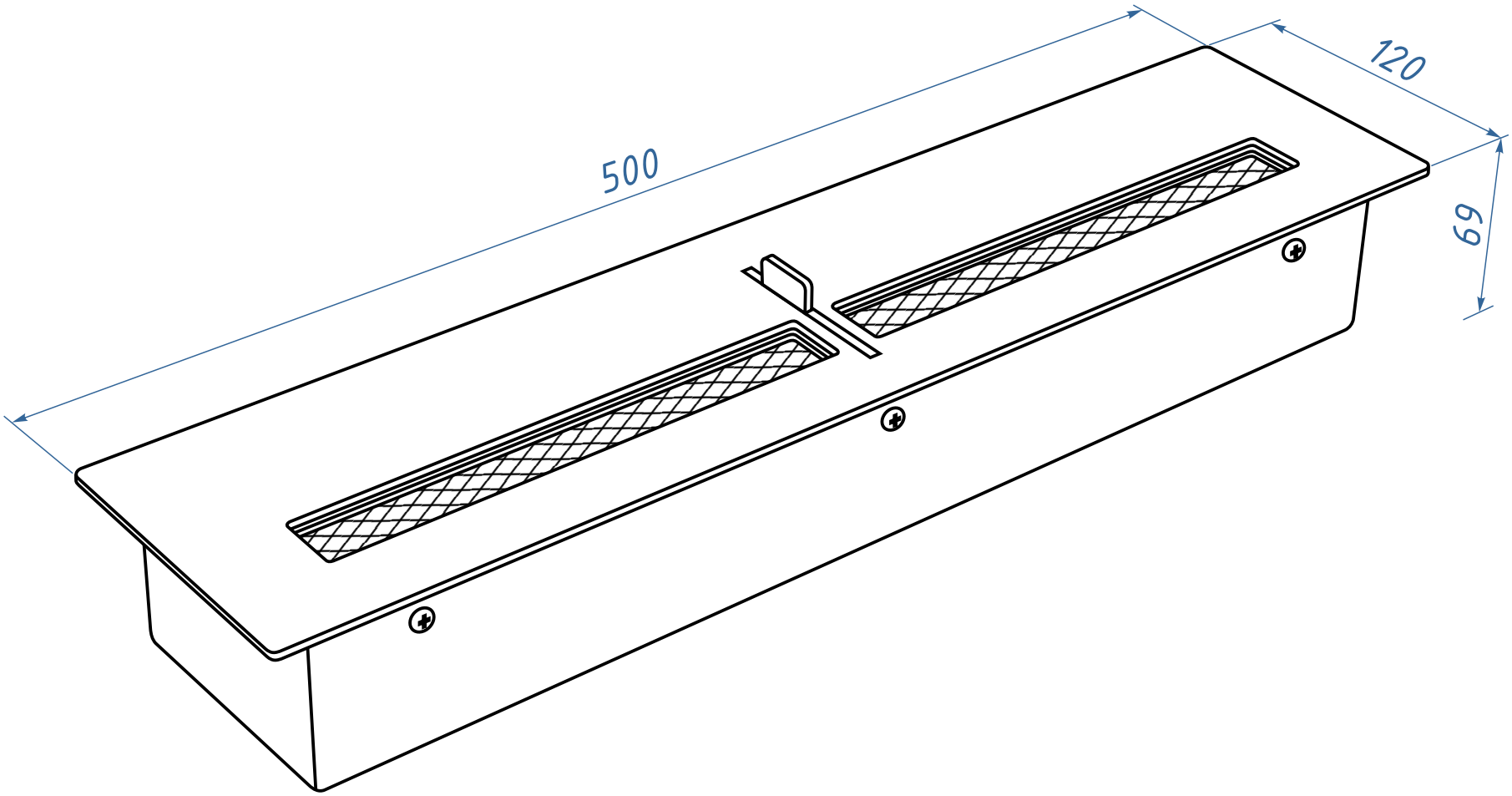
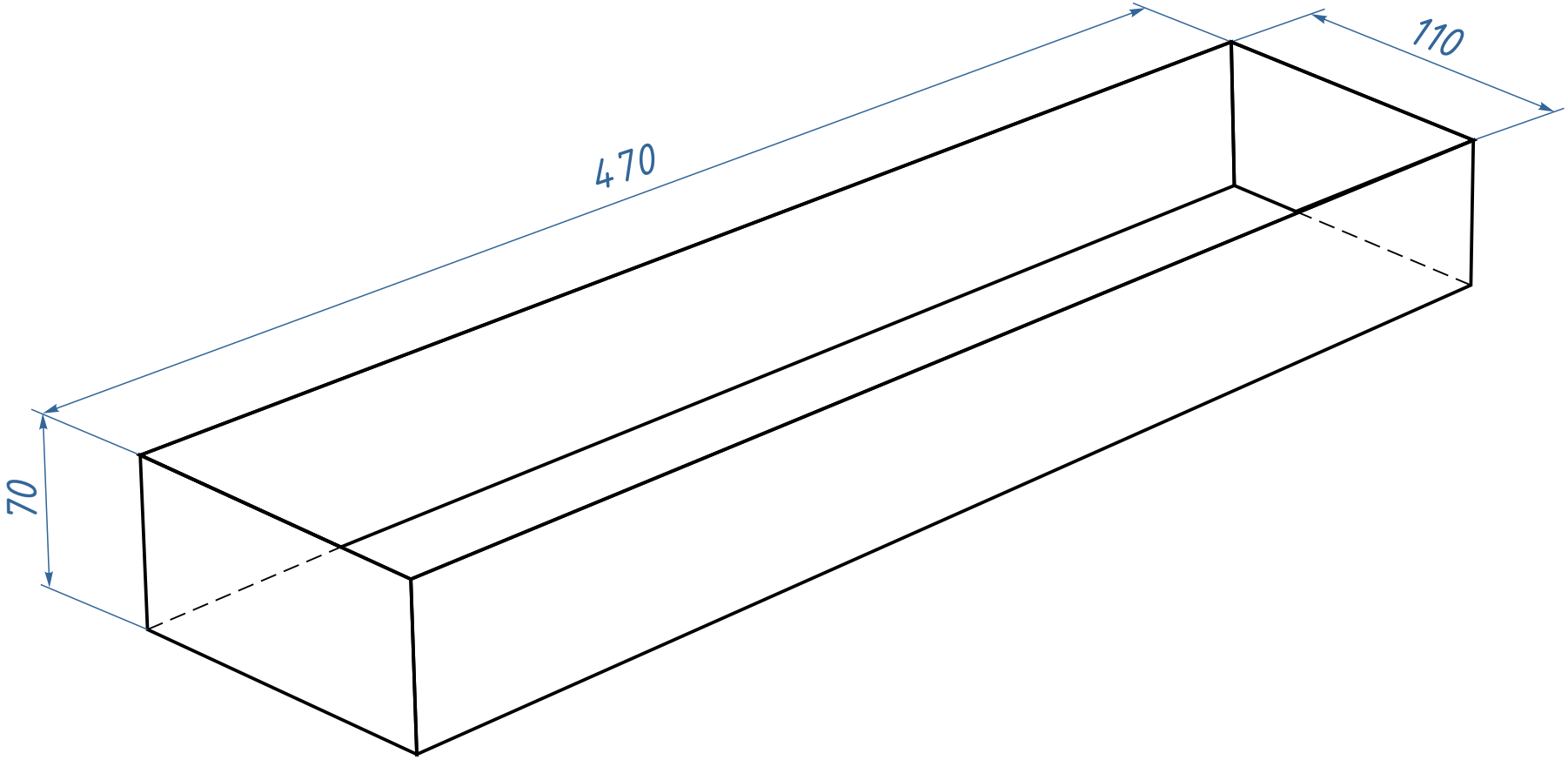
Ниша для ТБ-500М