Схема KA-900S

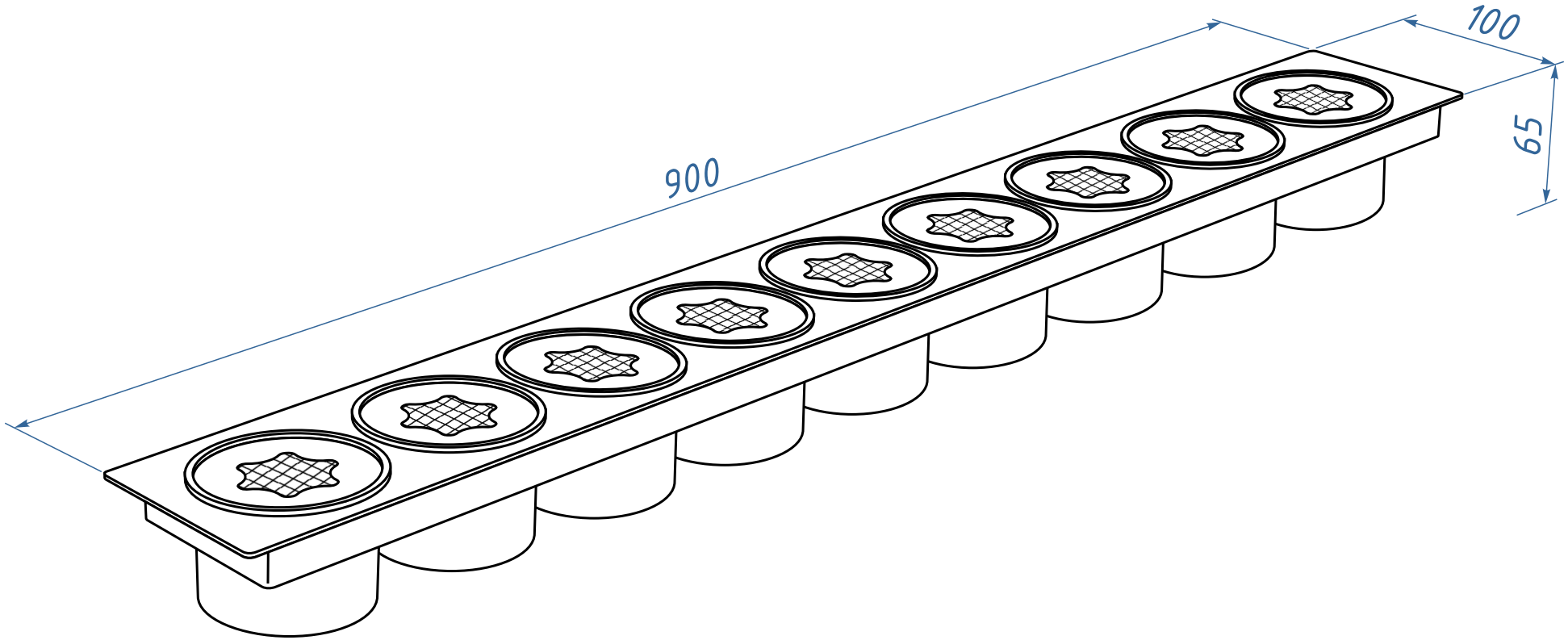
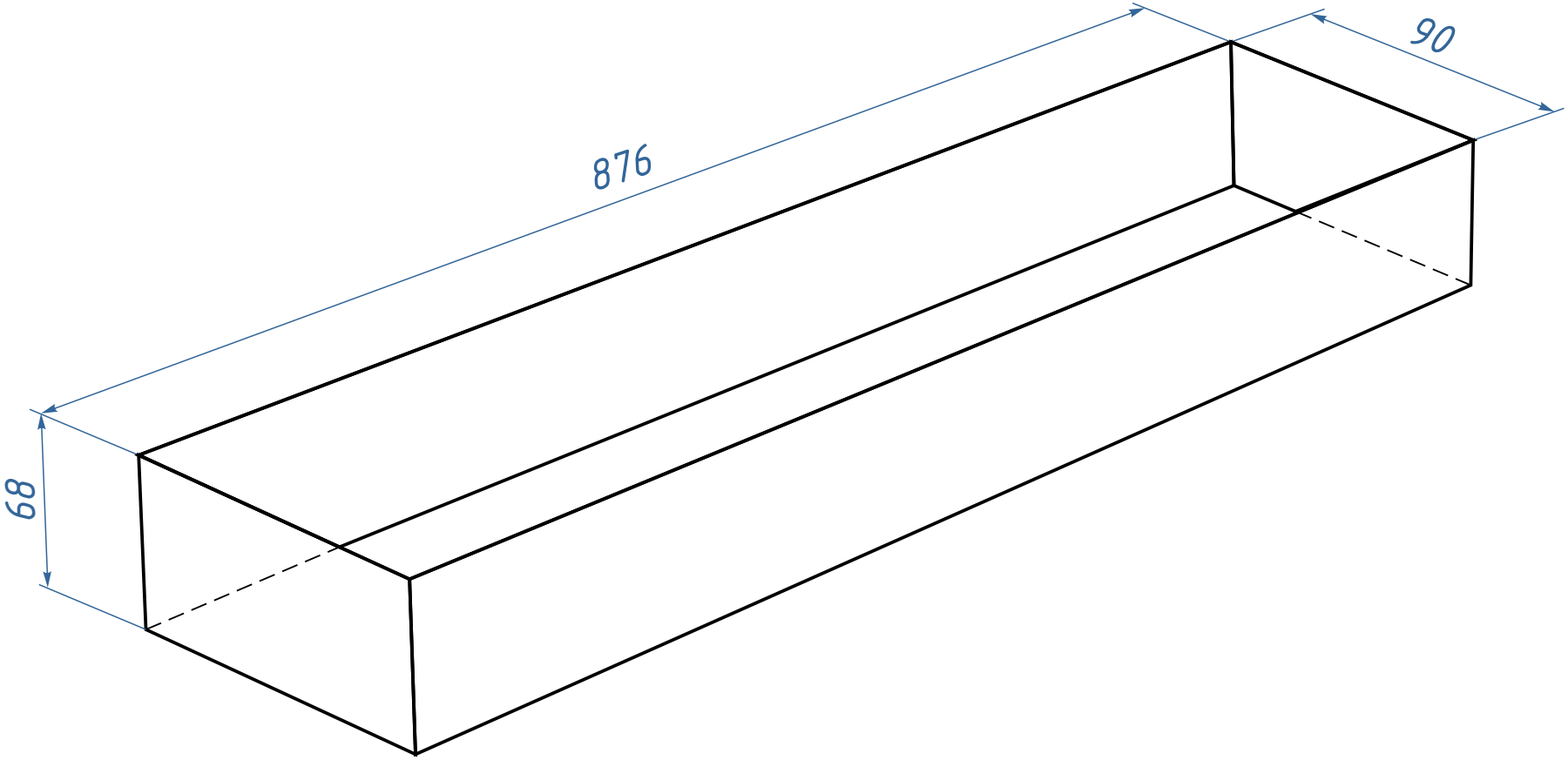
Ниша для KA-900S